Bendix

Rechange & Equipements Automobile

Division de DBA

Remise en état d'un étrier Série III A

1. Dépose

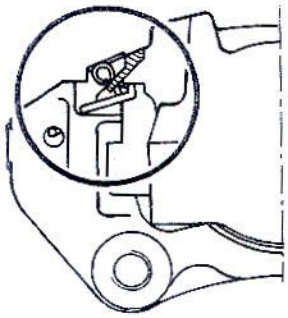

- Débloquer le flexible de l'étrier.
- Enlever les épingles et sortir les clavettes en les faisant coulisser.
- Dégager complètement l'étrier de la chape et enlever les plaquettes,
- Devisser l'étrier du flexible.
- Obturer l'embout du flexible afin d'éviter que le circuit hydraulique ne se vide.

2. Réparation

- Procéder au nettoyage extérieur de l'étrier en bouchant l'orifice de remplissage pour empêcher l'entrée de corps étrangers dans le cylindre.
- Repousser le piston et enlever le cache-poussière.
- Sortir le piston en injectant de l'air comprimé par le trou d'alimentation, en prenant soin de mettre une cale de bois au fond de l'étrier pour éviter la projection du piston.
- Nettoyer le piston à l'alcool dénaturé et examiner l'état de sa jupe, toute trace de choc, d'oxydation ou rayure entraîne son remplacement impératif.
- Sortir le joint de la gorge avec une lame d'acier à bords arrondis, brosser soigneusement l'alésage du cylindre, les gorges du joint et du cache poussière à l'alcool dénaturé après avoir enlevé la vis de purge.

Toute rayure ou oxydation trop développée de la gorge du joint entraîne l'élimination de l'étrier,

- Après avoir lubrifié l'alésage et la gorge avec du lubrifiant Lockheed réf. L 596000, monter un joint neuf et engager le piston dans l'alésage.

Il ne faut en aucun cas frapper ou forcer sur le piston pour le mettre en place, mais l'enfoncer progressivement à la main afin d'éviter la détérioration du joint,

- Le piston étant engagé, enduire la partie saillante de graisse spéciale Lockheed réf. L 499991, puis l'enfoncer à fond,
- Mettre en place un cache poussière neuf et essuyer soigneusement le surplus de graisse.
- Afin de faciliter la purge ultérieure, il est conseillé de remplir l'étrier par le taraudage recevant le flexible d'alimentation, avant de remettre la vis de purge en place.

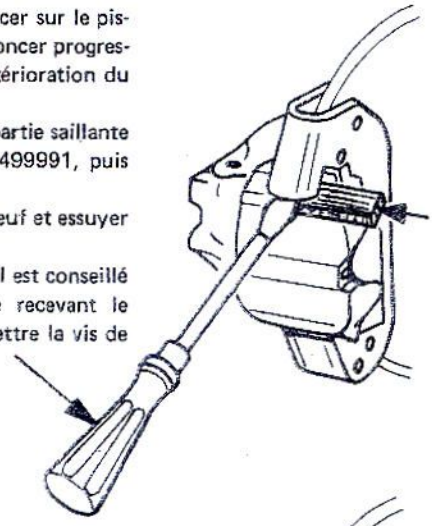

3. Repose

- Reviser l'étrier sur le flexible avec un joint cuivre neuf sans serrer.
- Remonter l'étrier sur la chape après avoir remplacé les plaquettes si celles-ci sont grasses ou usées. Changement obligatoire des plaquettes par train AV ou AR. Néanmoins, il faut qu'un même véhicule soit équipé de plaquettes de même origine sur les 4 roues si celles-ci sont équipées de freins à disques.
- Remonter les clavettes en veillant à ce que les ressorts soient bien sous l'étrier (voir figure 1, 2 et 3) et mettre les épingles en place.
- Bloquer le flexible. Après serrage, si le flexible est vrillé, desserrer la vis raccord et enlever le cavalier. Lorsque le flexible est bien positionné, remettre le cavalier et serrer la vis raccord.

Nota : Toute torsion du flexible provoque une usure anormale des plaquettes et peut entraîner la destruction rapide du flexible par frottement ou pincement.

- Purger le véhicule puis actionner plusieurs fois la pédale de frein pour faire fonctionner le système de rattrapage de jeu automatique et vérifier la course pédale.

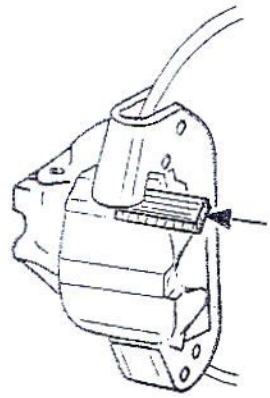

Bendix

Rechange & Equipements Automobile
Division de DBA

MONTAGE DES RESSORTS SOUS-PATIN
EINBAU DER BELAGFEDERN
SPRING INSTALLATION ON BRAKE PADS
MONTAGGIO DI MOLLE PER GIARNIZIONI

Chape en tôle
Bremsträger aus Stahlblech
Sheet metal brake support
Staffa in lamiera

Ressort A + B
Belagfeder A + B
Spring A + B
Molle A + B

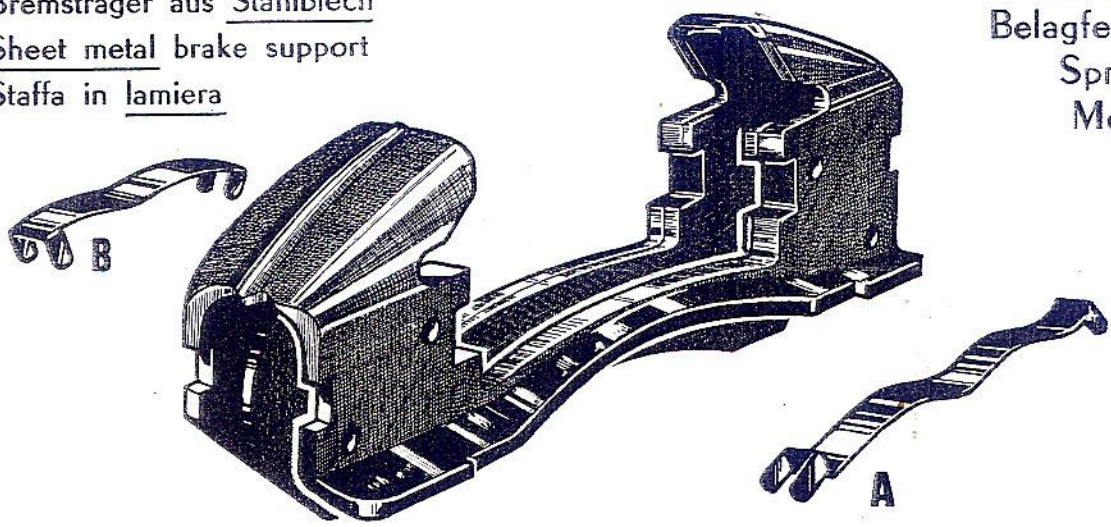

Chape fonte
Bremsträger aus Guss
Cast iron brake support
Staffa in ghisa

Ressort A + A
Belagfeder A + A
Spring A + A
Molle A + A

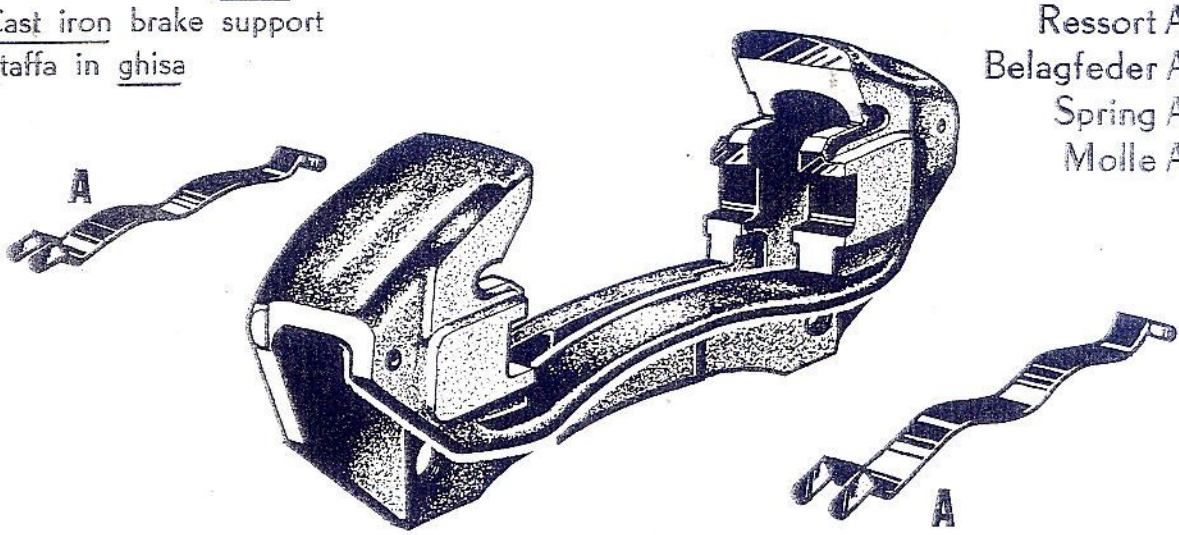

Services Commerciaux : Centre de Distribution
60000 Beauvais - Allonne - Tél. : (4) 402-80-40 - Télex : 140.366 F

DBA Société Anonyme au capital de 157.110.300 F - R.C. Paris B 775.723.430